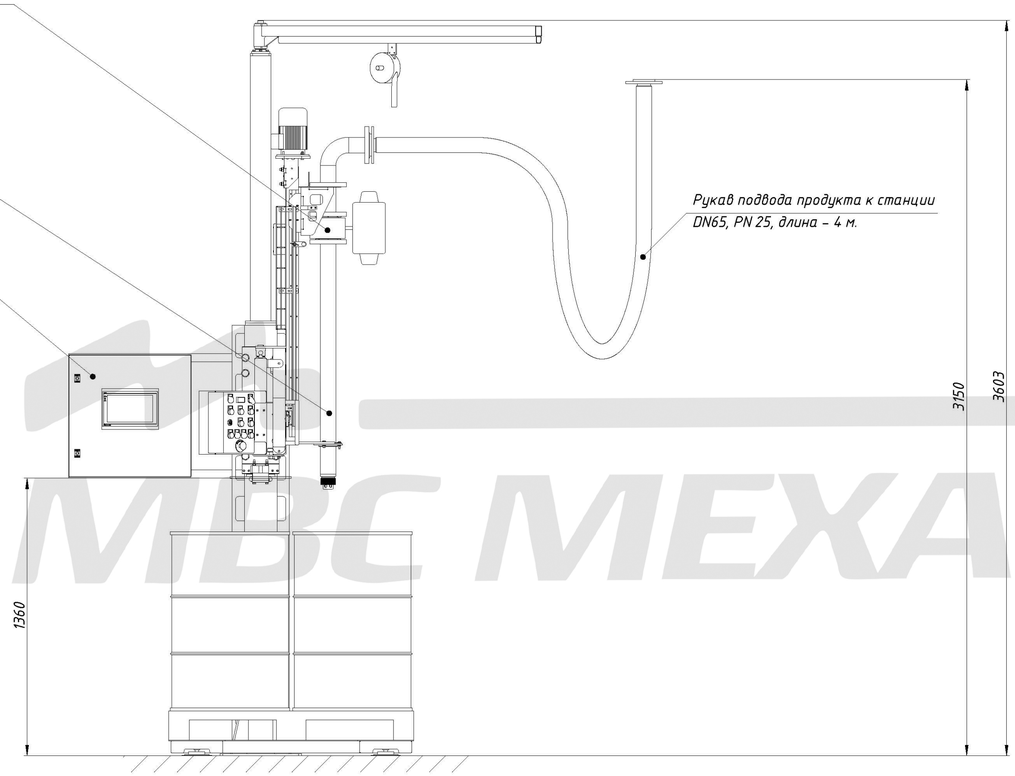

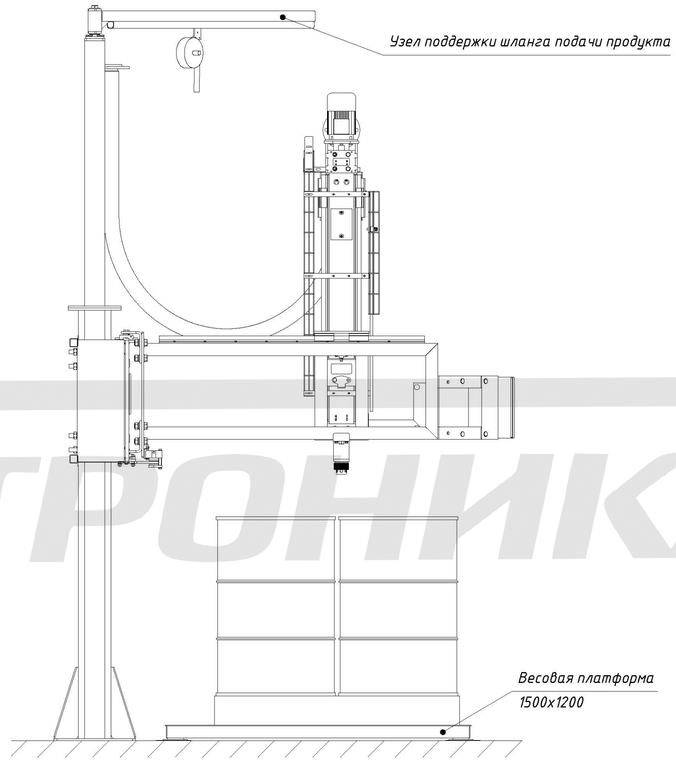

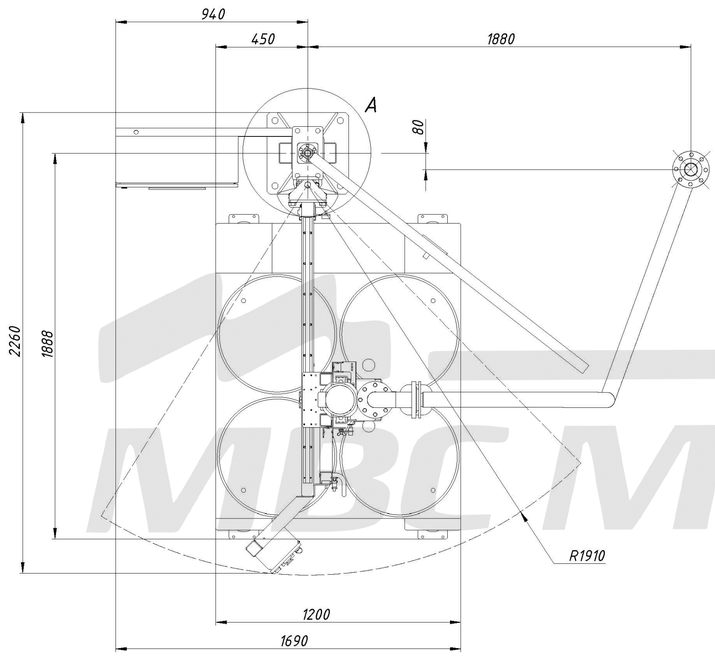

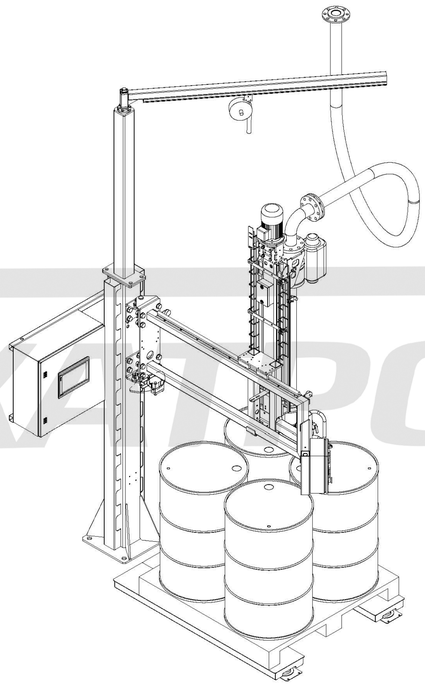

A (1 : 10)

Задание на фундамент

Крепление на химический анкер и шпильку М20, 4 места.
Глубина фундамента не менее 220 мм.
Массовая нагрузка не более 500 кг
при площади опоры 0,16 м²

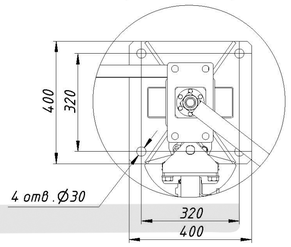

1. Подвод воздуха к шкафу автоматики обеспечивает Заказчик. Класс чистоты по ГОСТ Р ИСО 8573-1-2005: 5 4 2.
2. Закрепление и подвод трубопроводов с подающим фланцем обеспечивает Заказчик. Установить фланец 65-25-01-1-В-ГОСТ 33259 (1-65-25 ГОСТ 12820) для подвода продукта к станции налива. Вертикальная нагрузка на фланец (от массы рукава) – не более 30 кг. Координаты фланца – согласна чертежу.
3. Подвод электроэнергии к шкафу автоматики обеспечивает Заказчик – 380 В; 50 Гц; 0,5 кВт; клемник 2,5 мм².

Изм.	Лист	№ докум.	Подп.	Дата	Дозатор весовой автоматический дискретного действия СКАУТ 23	Лит.	Масса	Масштаб
Разраб.								1 : 15
Пров.								
Т. контр.					Чертеж общего вида	Лист	Листов 1	
Нач.отд.						ООО "МВС Мехатроника"		
Н. контр.								
Утв.								

Перв. примен. | Справ. № | Подп. и дата | Инв. № дубл. | Взам. инв. № | Подп. и дата | Инв. № подл.

Копировал | Формат А1

МВС МЕХАТРОНИКА